【 令和元年度 栃木県中学校春季体育大会 バレーボール競技 女子の部 】

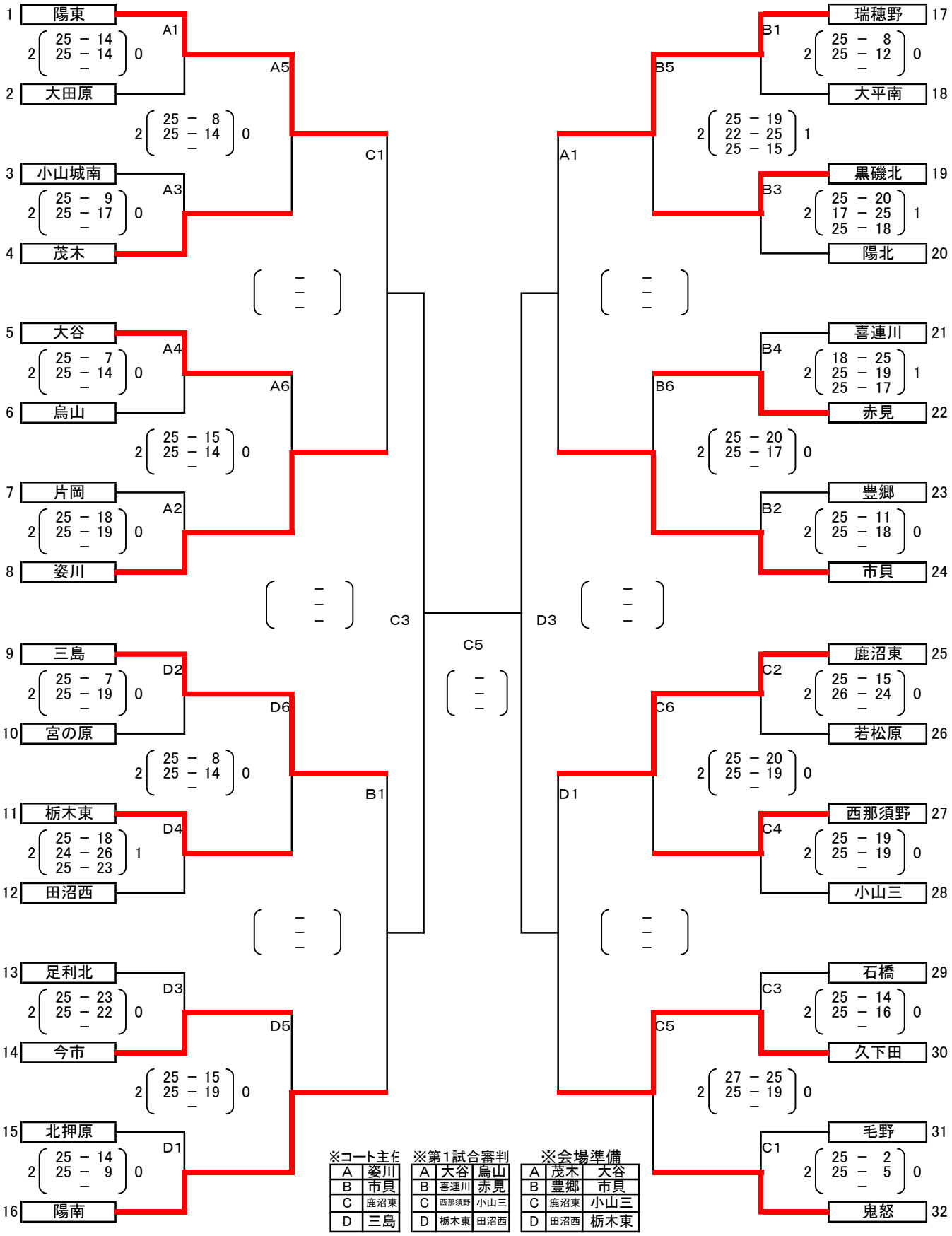

※コート主任

A	姿川
B	市貝
C	鹿沼東
D	三島

※第1試合審判

A	大谷	烏山
B	喜連川	赤見
C	西那須野	小山三
D	栃木東	田沼西

※会場準備

A	茂木	大谷
B	豊郷	市貝
C	鹿沼東	小山三
D	田沼西	栃木東

○期日 ： 令和元年5月31日（金） トーナメント戦（ベスト8まで）
1日（土） ベスト8からのトーナメント戦
○会場 ： 31日（金）・・・鹿沼総合体育館
1日（土）・・・アリーナたぬま A、B、C、Dコート

http://www.tvolley.net