令和元年度　栃木県中学校春季体育大会バレーボール競技　2日目

男子の部

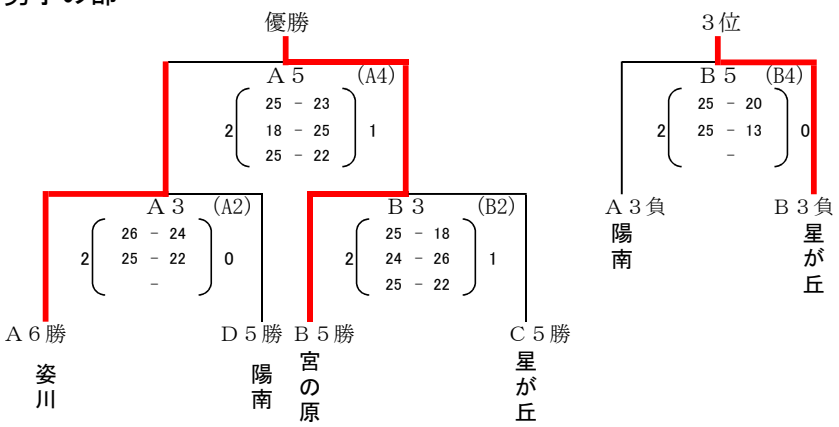

開場8:00　受付8:20 監督打合8:30
1試合目ﾁｰﾑはｱｯﾌﾟ可。
ｺｰﾄ設営10分後、ﾌﾟﾛﾄｺﾙ
1試合目　A1,B1　女子 2試合目　A2,B2　男子 張替はAｺｰﾄ→A3の2ﾁｰﾑ Bｺｰﾄ→B3の2ﾁｰﾑ で行う。
試合間は10分。ただし、女子C1,D2とC2,D2は連続試合。試合間20分

※コート設営

A	男A3の2チーム
B	男B3の2チーム
C	男A2の2チーム
D	男B2の2チーム

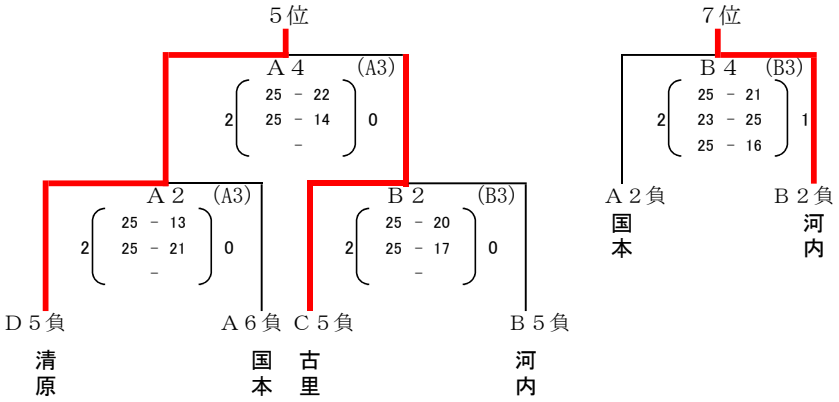

優勝	宮の原
準優勝	姿川
第３位	星が丘
第３位	陽南
第５位	清原
第６位	古里
第７位	河内
第８位	国本

女子の部

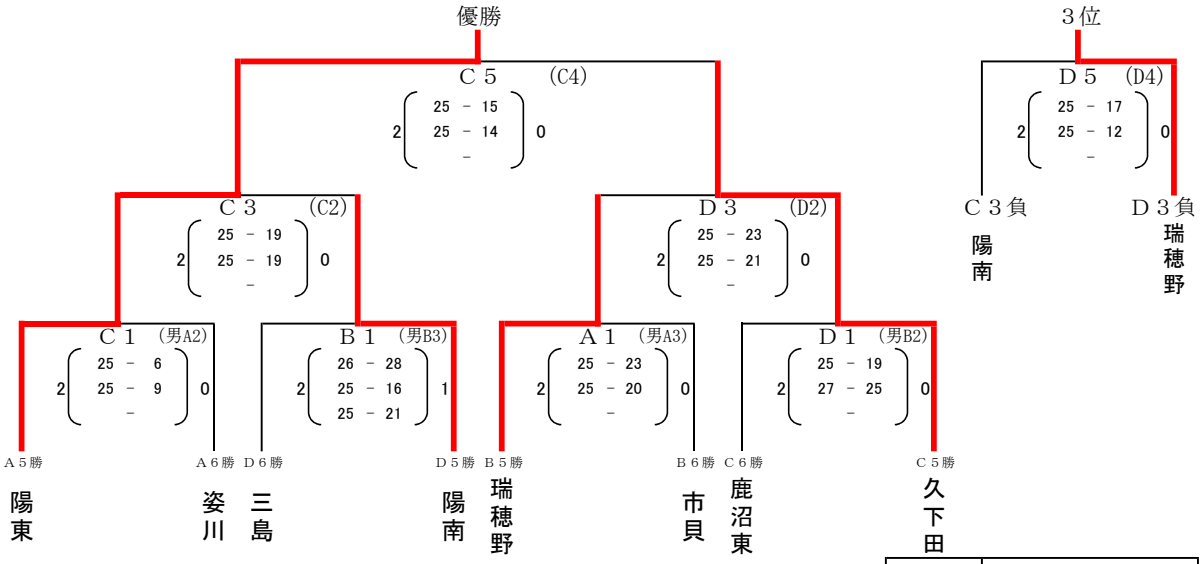

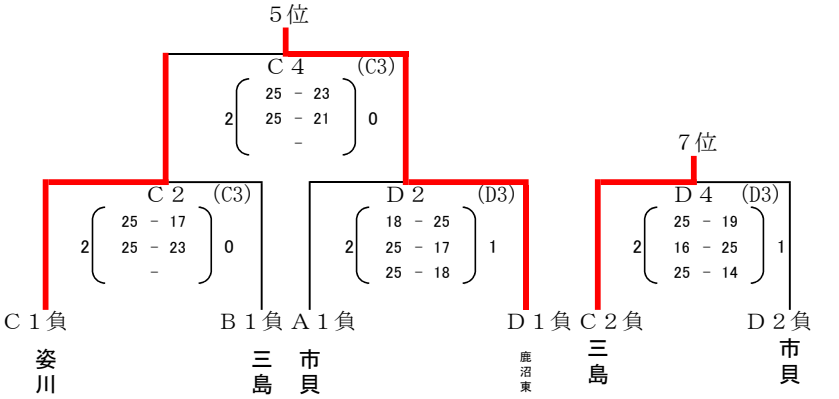

優勝	陽東
準優勝	久下田
第３位	瑞穂野
第３位	陽南
第５位	鹿沼東
第６位	姿川
第７位	三島
第８位	市貝