【令和元年度　磐井杯争奪宇河地区中学校バレーボール大会　女子の部】

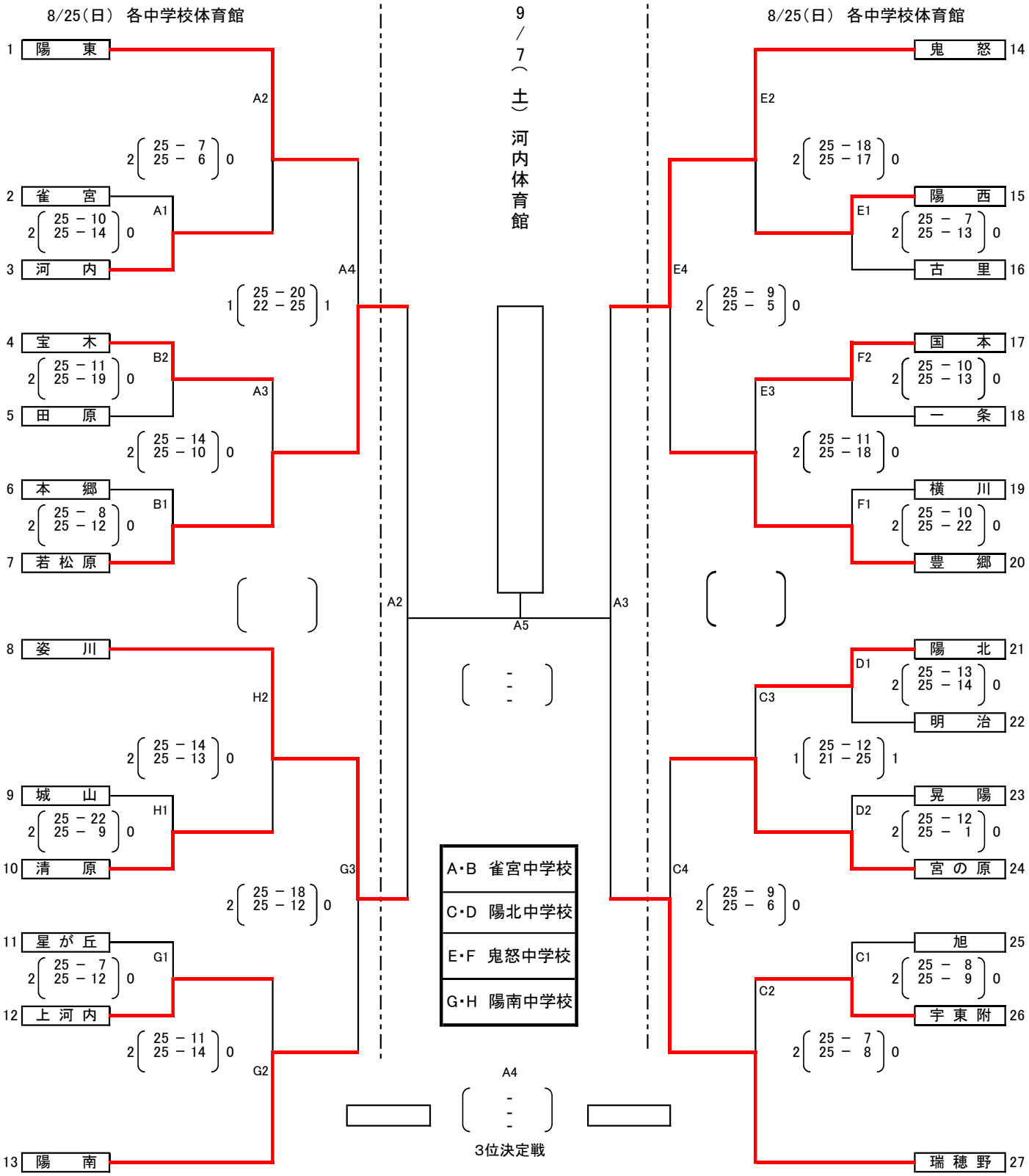

女子最終結果

優　勝		第5位		第9位	
準優勝		第6位		第10位	
第3位		第7位		第11位	
第4位		第8位		第12位	

第1試合審判
Aコート　A２のシードチーム
Bコート　B２の２チーム
Cコート　C２のシードチーム
Dコート　D２の２チーム
Eコート　E２のシードチーム
Fコート　F２の２チーム
Gコート　G２のシードチーム
Hコート　H２のシードチーム