令和3年度第56回

# 関東中学校バレーボール大会結果

## ＜男　子＞

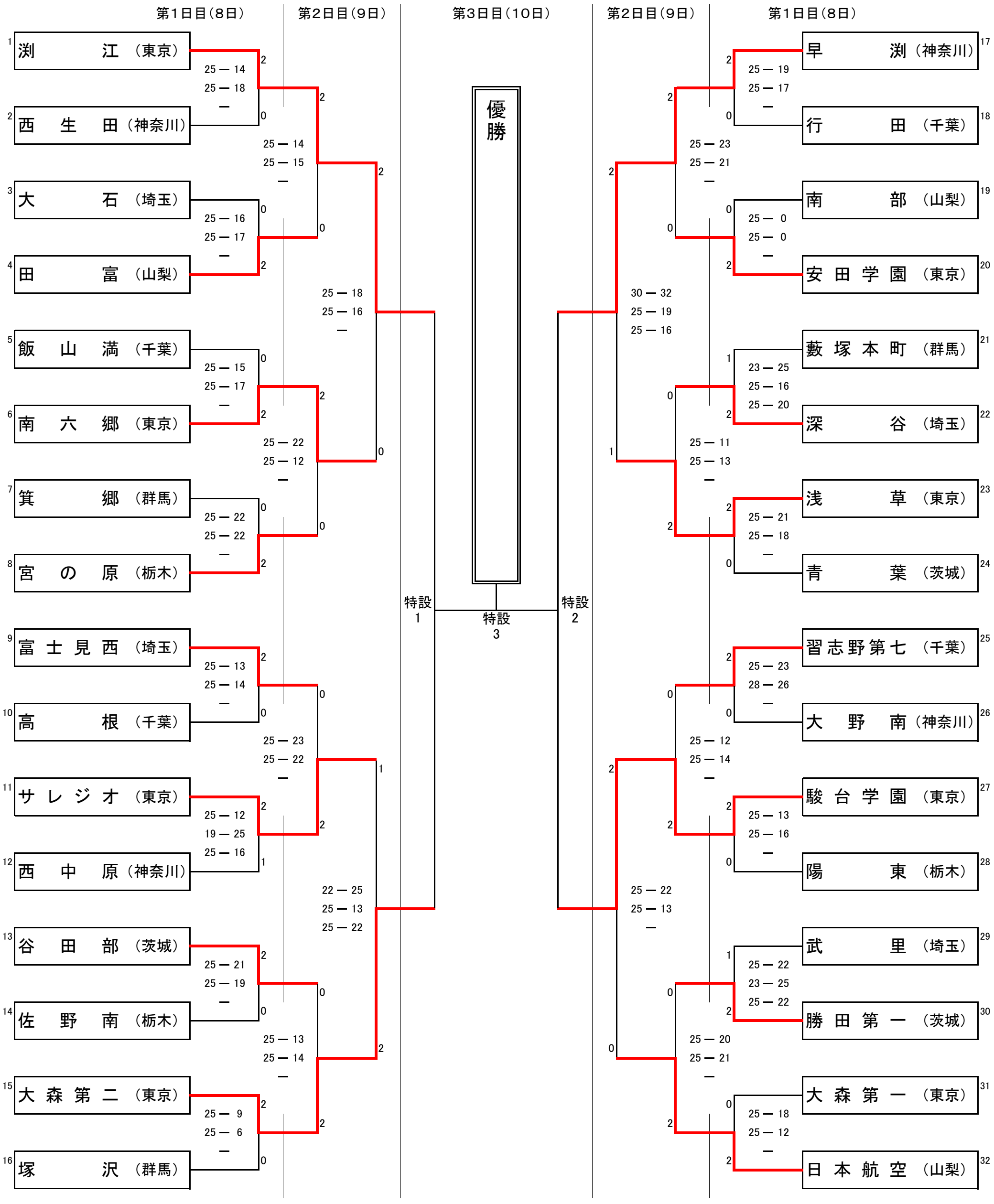

令和3年度第56回

# 関東中学校バレーボール大会結果

## ＜女　子＞

### 出場校

| No. | 学校名 | No. | 学校名 |
| --- | --- | --- | --- |
| 1 | 北沢（東京） | 17 | 押原（山梨） |
| 2 | 富岡南（群馬） | 18 | 飯岡（千葉） |
| 3 | 千倉（千葉） | 19 | 八王子実践（東京） |
| 4 | 江陽（神奈川） | 20 | 滑川（埼玉） |
| 5 | 玉穂（山梨） | 21 | 小川北（茨城） |
| 6 | 大井西（埼玉） | 22 | 駿台学園（東京） |
| 7 | 有明（東京） | 23 | 藤ヶ岡（神奈川） |
| 8 | 八郷（茨城） | 24 | 瑞穂野（栃木） |
| 9 | 栄進（埼玉） | 25 | 相武台（神奈川） |
| 10 | 共栄学園（東京） | 26 | 東京立正（東京） |
| 11 | 湘光（神奈川） | 27 | 陽東（栃木） |
| 12 | 鬼怒（栃木） | 28 | 大間々（群馬） |
| 13 | 八千代松陰（千葉） | 29 | 文京学院女子（東京） |
| 14 | 大崎（東京） | 30 | 大妻嵐山（埼玉） |
| 15 | 韮崎西（山梨） | 31 | 下稲吉（茨城） |
| 16 | 塚沢（群馬） | 32 | 翔凜（千葉） |

### 第1日目（8日）

| 対戦 | セット | スコア |
| --- | --- | --- |
| 北沢 2 － 0 富岡南 | 2－0 | 25－0、25－0 |
| 千倉 0 － 2 江陽 | 0－2 | 25－23、25－14 |
| 玉穂 0 － 2 大井西 | 0－2 | 25－10、25－9 |
| 有明 0 － 2 八郷 | 0－2 | 25－20、25－17 |
| 栄進 1 － 2 共栄学園 | 1－2 | 25－14、20－25、25－21 |
| 湘光 0 － 2 鬼怒 | 0－2 | 25－20、25－17 |
| 八千代松陰 2 － 1 大崎 | 2－1 | 22－25、25－20、27－25 |
| 韮崎西 0 － 2 塚沢 | 0－2 | 25－8、25－13 |
| 押原 2 － 0 飯岡 | 2－0 | 25－0、25－0 |
| 八王子実践 2 － 0 滑川 | 2－0 | 25－17、25－20 |
| 小川北 0 － 2 駿台学園 | 0－2 | 25－23、25－9 |
| 藤ヶ岡 1 － 2 瑞穂野 | 1－2 | 25－15、23－25、25－19 |
| 相武台 2 － 1 東京立正 | 2－1 | 25－12、26－28、25－20 |
| 陽東 2 － 1 大間々 | 2－1 | 22－25、25－22、26－24 |
| 文京学院女子 2 － 1 大妻嵐山 | 2－1 | 25－17、20－25、25－14 |
| 下稲吉 1 － 2 翔凜 | 1－2 | 25－23、20－25、25－21 |

### 第2日目（9日）

| 対戦 | セット | スコア |
| --- | --- | --- |
| 北沢 2 － 0 江陽 | 2－0 | 25－11、25－17 |
| 大井西 2 － 0 八郷 | 2－0 | 25－12、25－13 |
| 共栄学園 2 － 0 鬼怒 | 2－0 | 25－8、25－12 |
| 八千代松陰 0 － 2 塚沢 | 0－2 | 25－16、25－13 |
| 北沢 2 － 0 大井西 | 2－0 | 25－18、25－15 |
| 共栄学園 0 － 2 塚沢 | 0－2 | 25－22、26－24 |
| 押原 1 － 2 八王子実践 | 1－2 | 25－14、18－25、25－12 |
| 駿台学園 2 － 0 瑞穂野 | 2－0 | 25－14、25－13 |
| 相武台 2 － 0 陽東 | 2－0 | 25－18、25－18 |
| 文京学院女子 2 － 0 翔凜 | 2－0 | 25－22、25－19 |
| 八王子実践 0 － 2 駿台学園 | 0－2 | 25－20、25－18 |
| 相武台 2 － 1 文京学院女子 | 2－1 | 26－24、18－25、25－22 |

### 第3日目（10日）

| 会場 | 対戦 |
| --- | --- |
| 特設1 | 北沢 － 塚沢 |
| 特設2 | 駿台学園 － 相武台 |
| 特設3 | 決勝（優勝） |

優勝