関東中学校バレーボール大会栃木大会　強化研修事業 【男子の部】

宇都宮市体育館…E,F,G,I

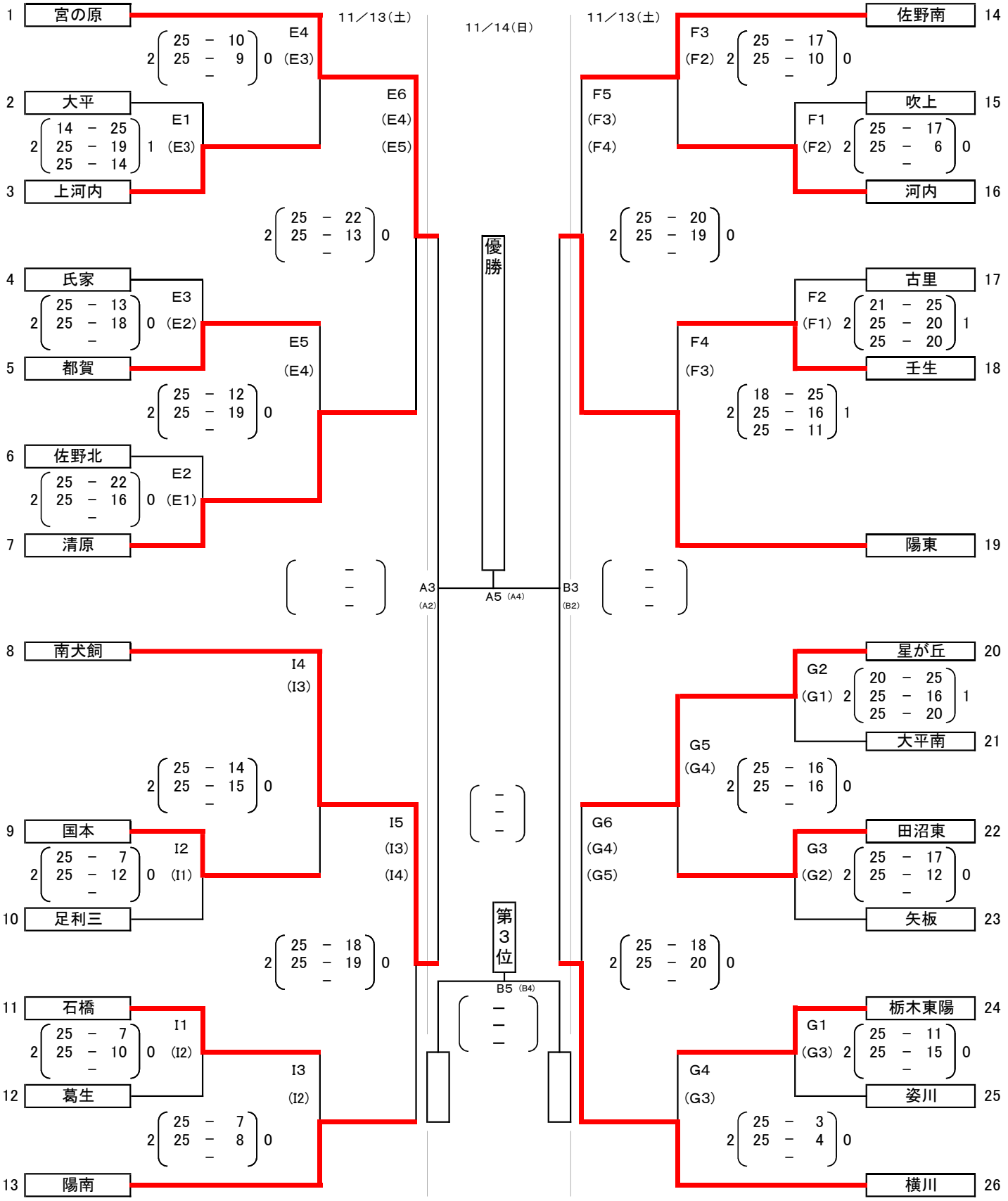

※13日コート主任	
E	清原
F	陽東
G	星が丘
I	南犬飼

※14日コート主任	
A	
B	

※会場準備	
E	役員、顧問、全員で行う。
F	
G	
I	

13日（土）宇都宮市体育館　開場8：30
ベスト4まで

14日（日）アリーナたぬま　開場8：30
ベスト4・8のトーナメント戦

13日（土）（試合間10分　連続の場合15分）
7:50役員打合　8:00役員入場　8:10監督打合　8:30開場　9:10プロトコル

14日（日）（試合間10分　連続の場合15分）
7:50役員打合　8:00役員入場　8:10監督打合　8:30開場
第1試合　9:10プロトコル
第2試合　10:20プロトコル（試合間15分）
第3試合　11:30プロトコル（試合間10分）
昼食　試合間40分（黙食外。雨天時は中。密避）
第4試合　13:20プロトコル
第5試合　14:30プロトコル（試合間10分）

宇都宮市体育館コート割

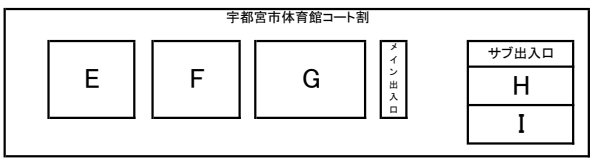

アリーナたぬまコート割

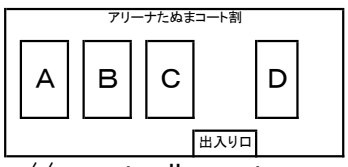

http://www.tvolley.net